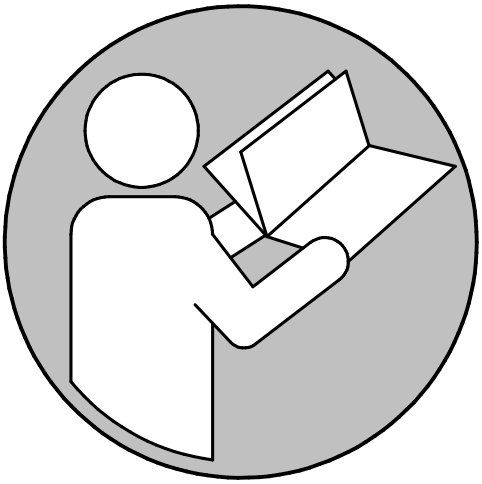

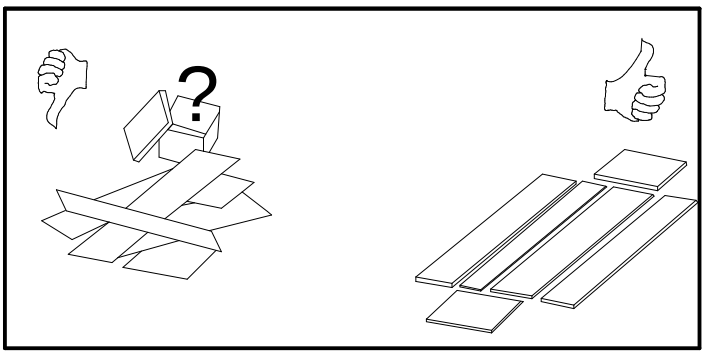

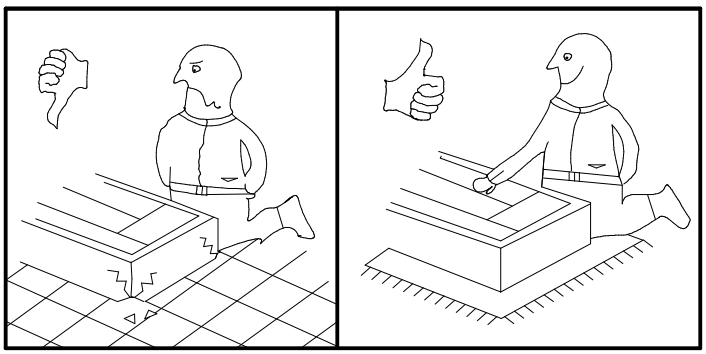

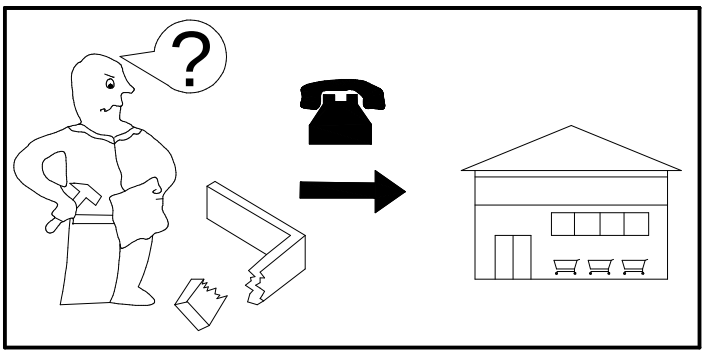

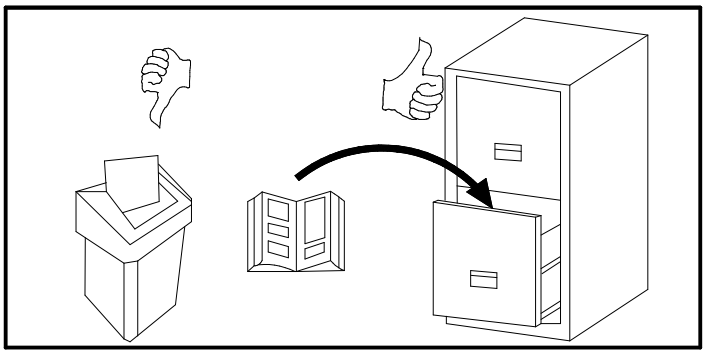

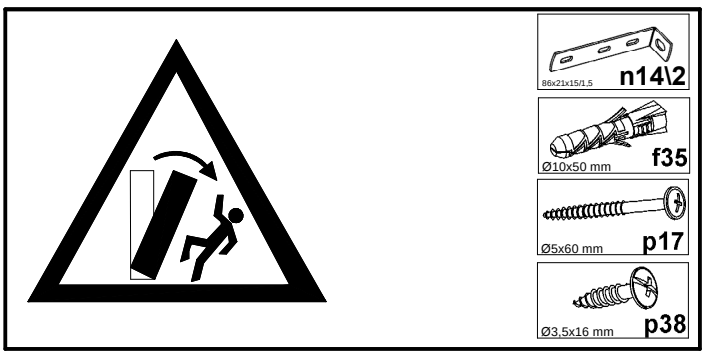

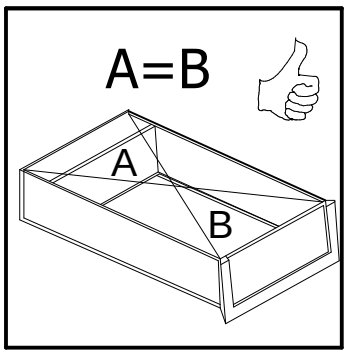

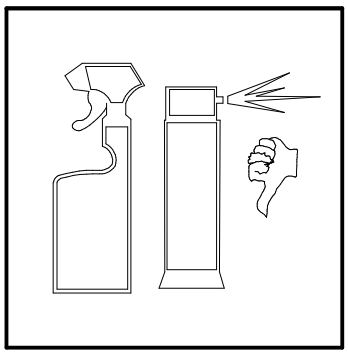

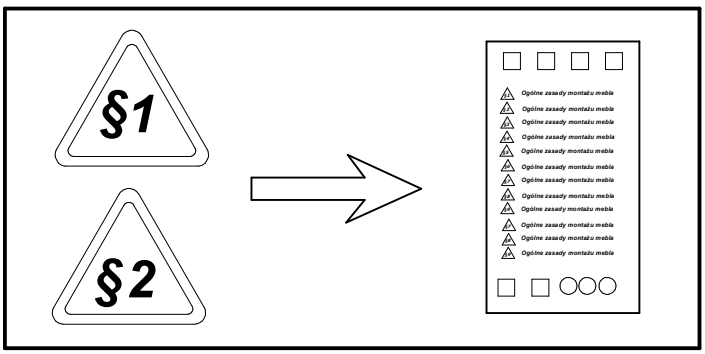

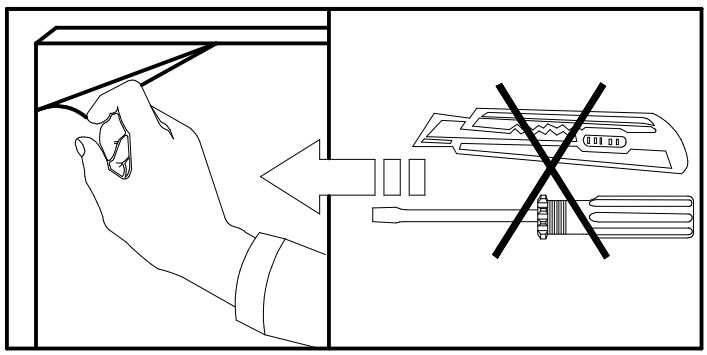

P28-S41-KOM604s-M_IN16-A-KOR04.dwg

S41-KOM60/4s

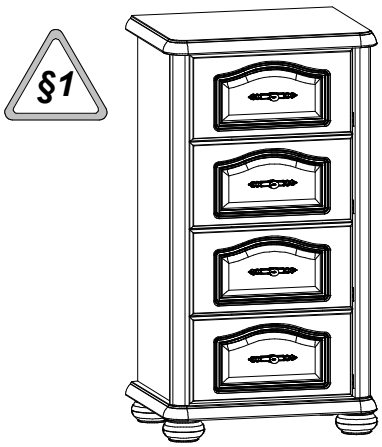

A	B	C1	C2	C3	D
1	S41-0013	232	446	16	3/5
2	S41-1001	945	379,	15	1/5
3	S41-1002	945	379,	15	1/5
4	S41-2010	584	436	38	2/5
5	S41-2011	584	436	38	2/5
6	S41-5001	945	47	32	4/5
7	S41-9306	987	505,	2,5	1/5
8	WSP-9303	425	358	2,5	1/5
9	ZS7-5046	403	140	15	1/5
10	ZS7-513	350	140	12	1/5
11	ZS7-514	350	140	12	1/5

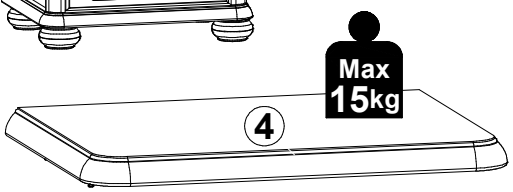

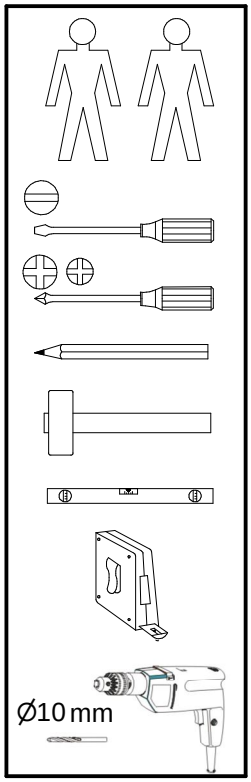

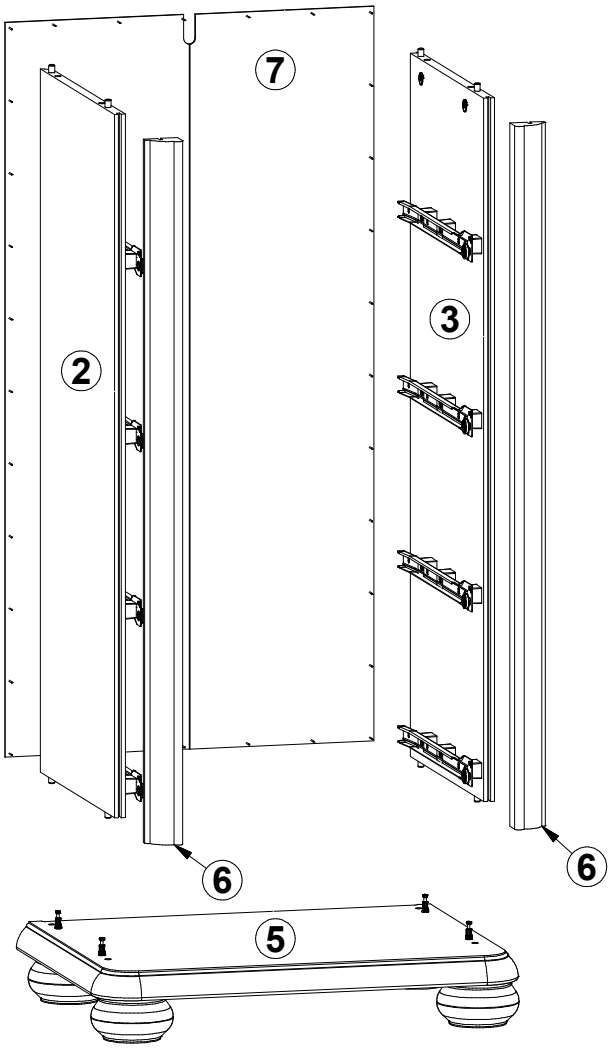

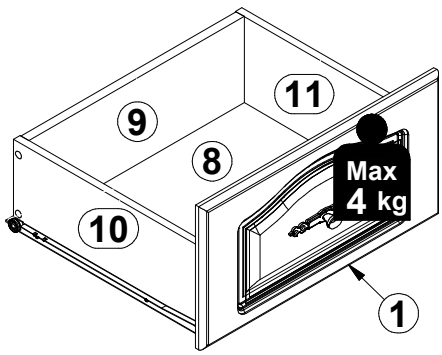

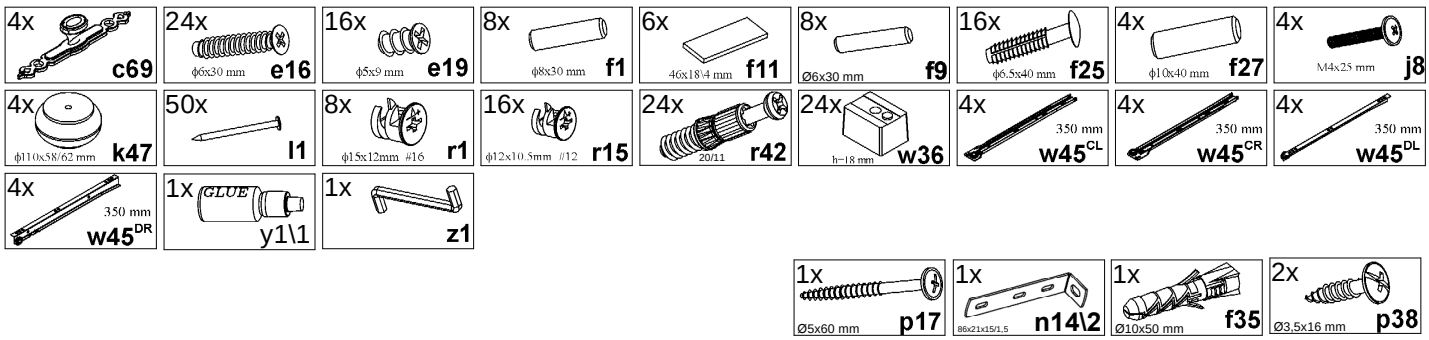

S41-KOM60/4s

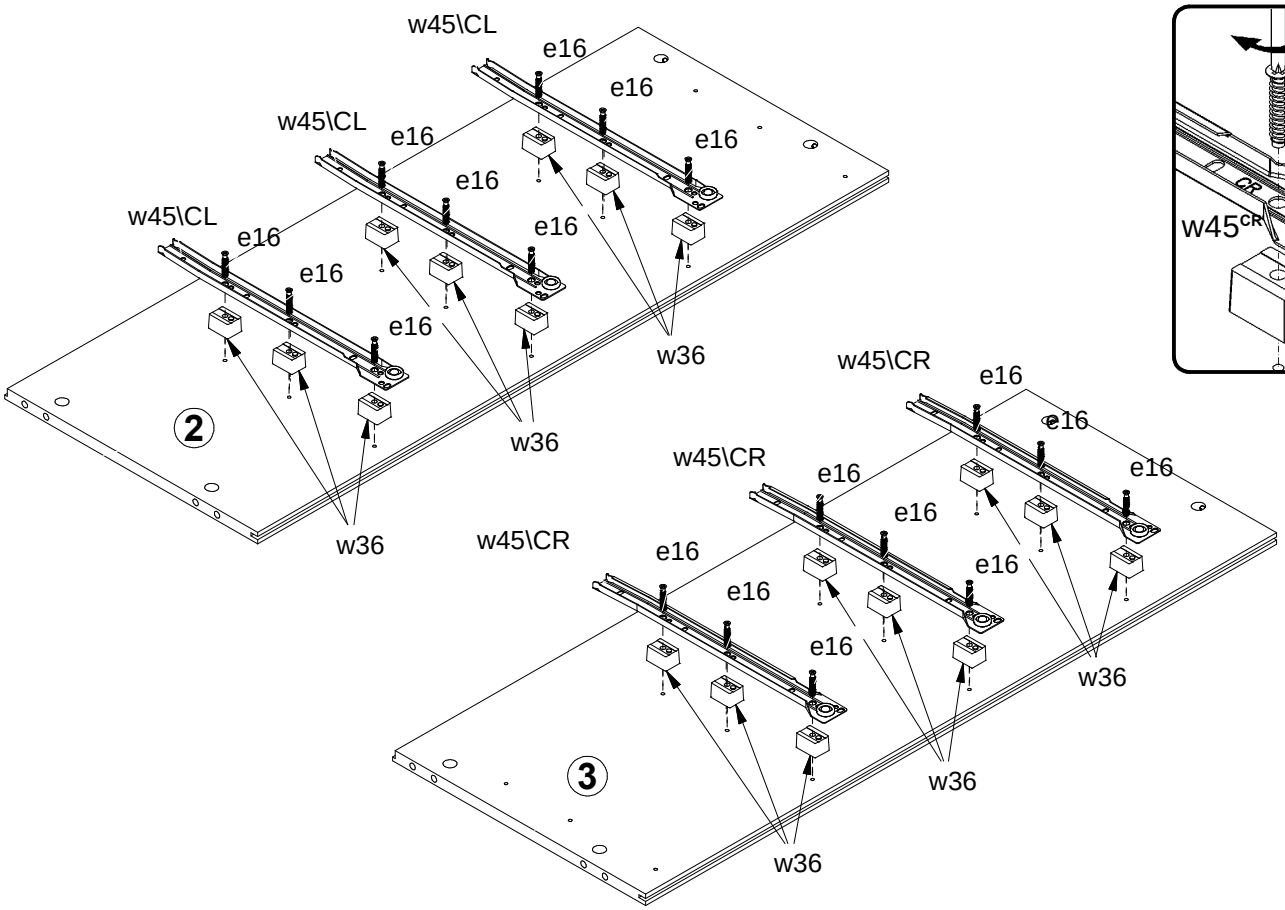
w45\CL
e16
w45\CL
e16
w45\CL
e16
w36
2
w45\CR
e16
w45\CR
e16
w45\CR
e16
w36
3

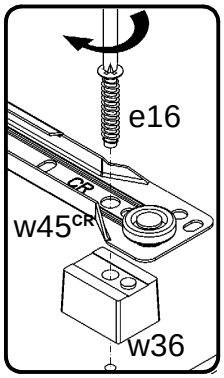
e16
CR
w45CR
w36

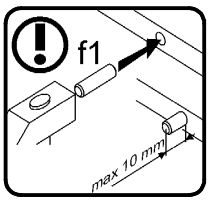
f1
max 10 mm

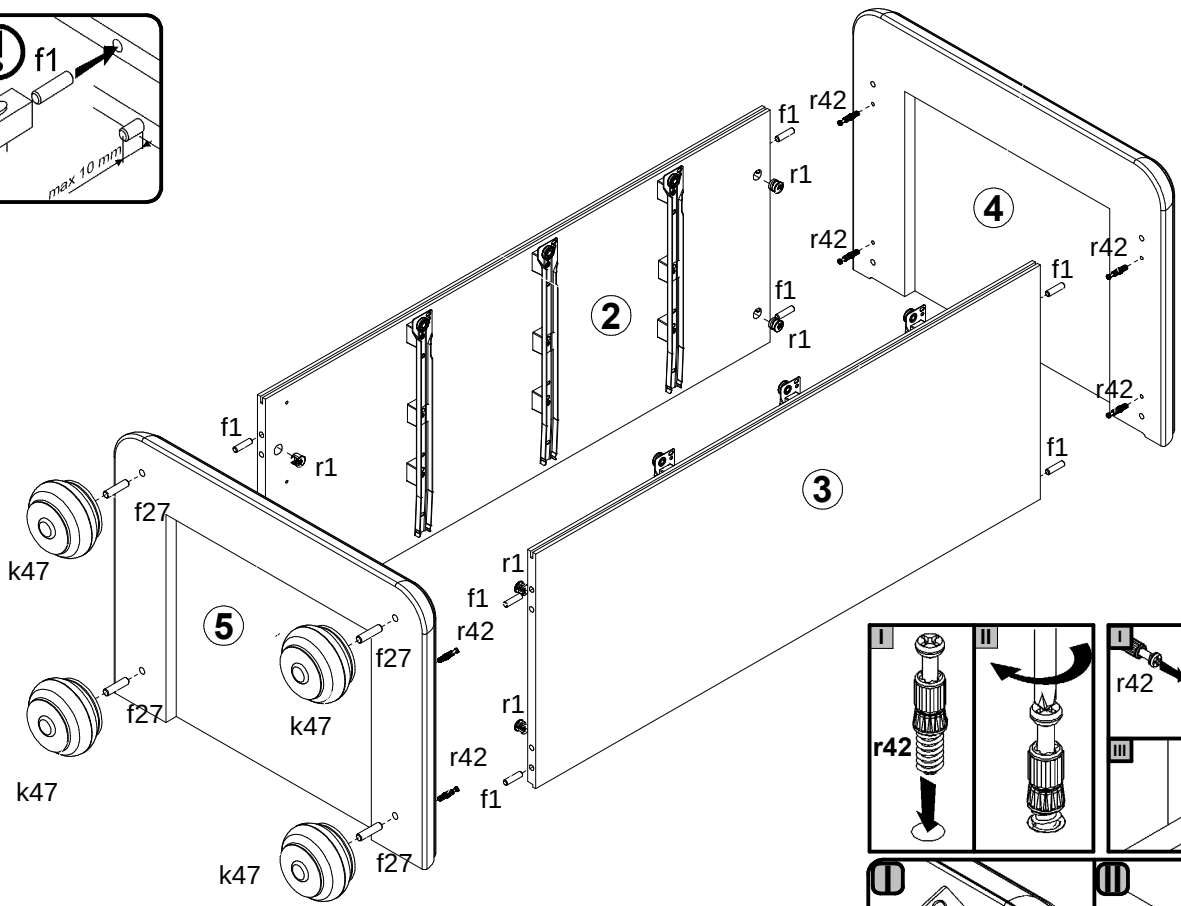
f1
r42
r1
2
4
3
5
f27
k47

I
II
r42

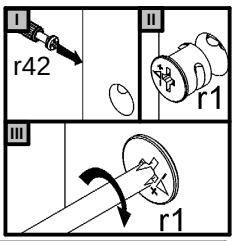
I
II
III
r42
r1

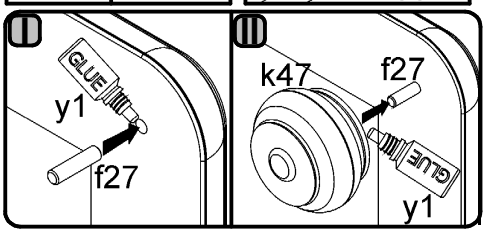
GLUE
y1
f27
k47
f27
GLUE
y1

S41-KOM60/4s

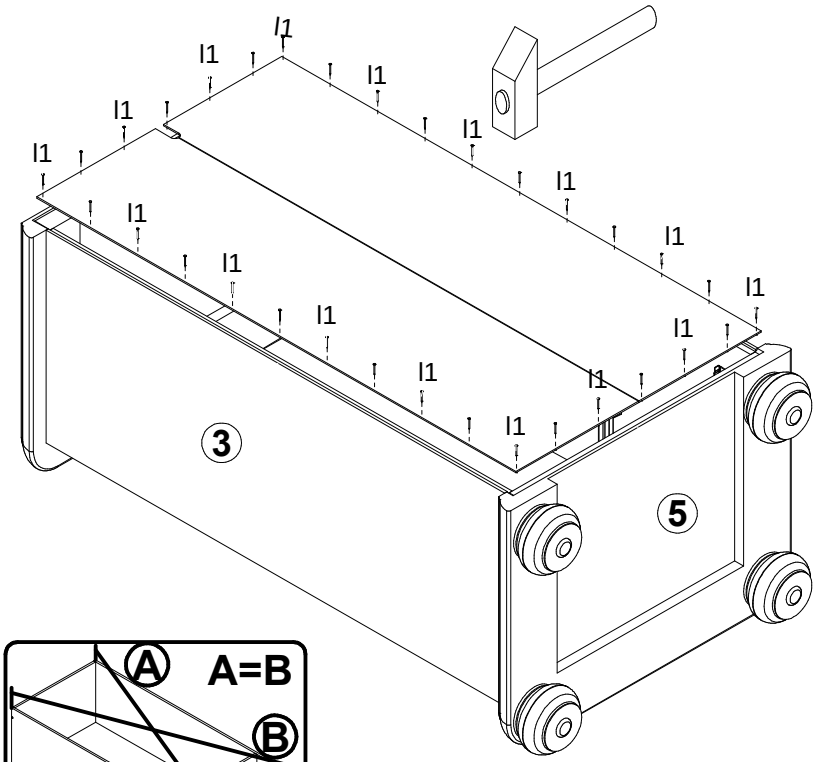
l1
3
5

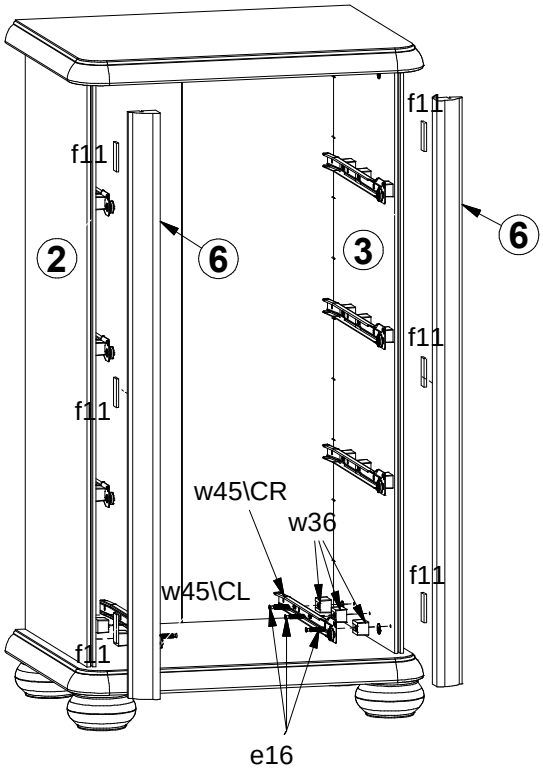
f11
2
6
3
w45\CR
w36
w45\CL
e16

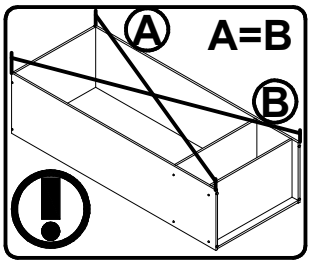
A
A=B
B

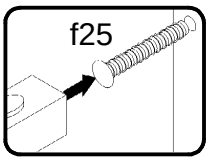
f25

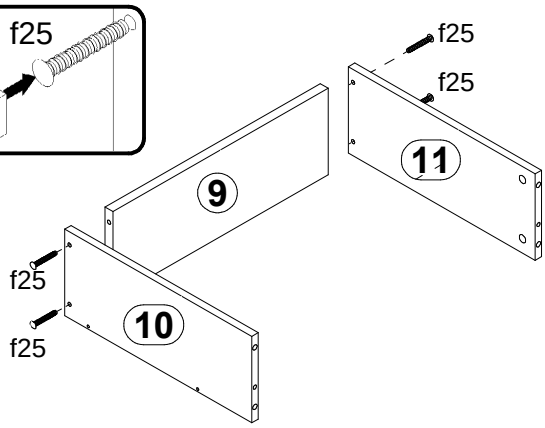
f25
11
9
10

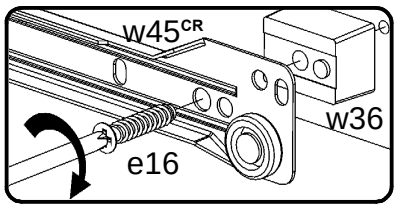
w45CR
w36
e16

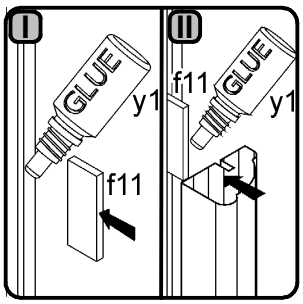
I
II
GLUE
y1
f11

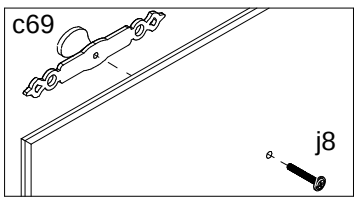
c69
j8

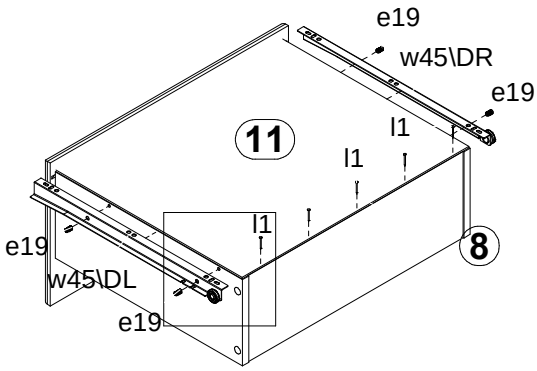
e19
w45\DR
l1
11
8
w45\DL

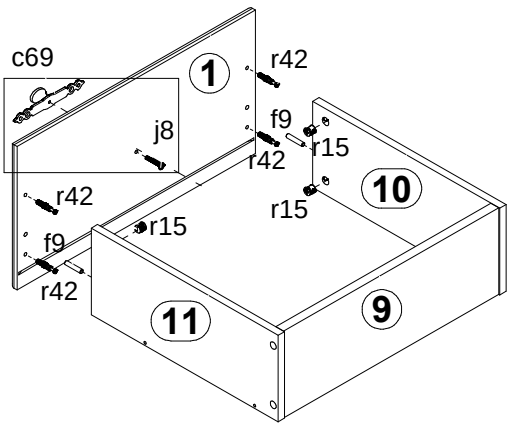
c69
1
r42
j8
f9
r15
10
11
9

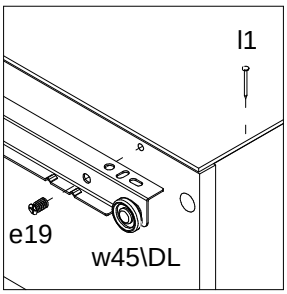
l1
e19
w45\DL

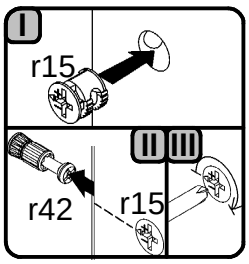
I
r15
II
III
r42

S41-KOM60/4s

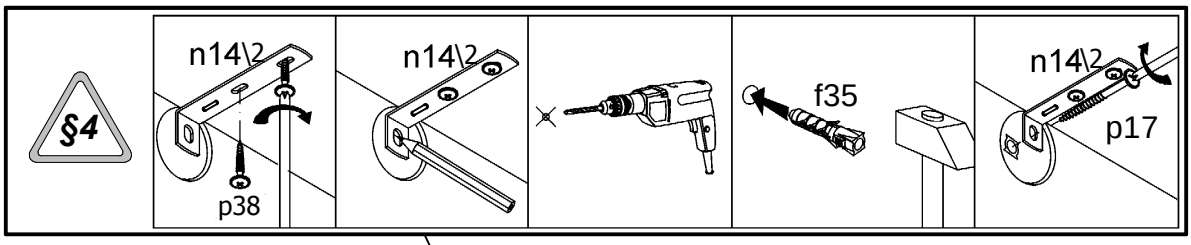

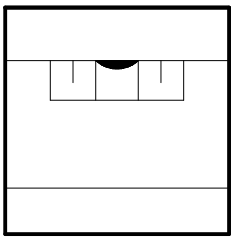

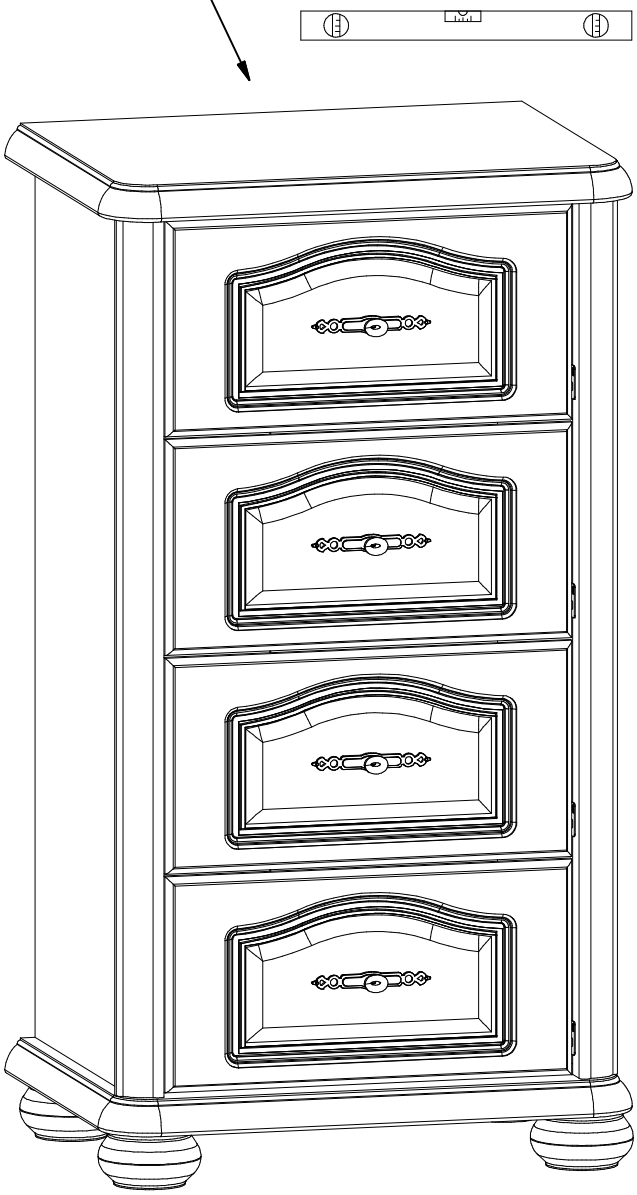

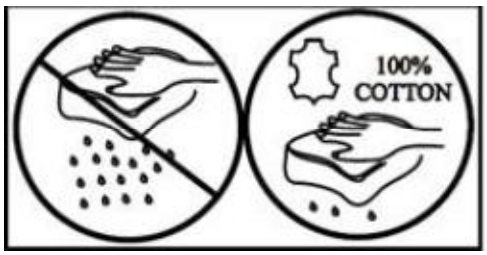

1x Ø5x60 mm **p17**	1x 86x21x15/1,5 **n14\2**	1x Ø10x50 mm **f35**	2x Ø3,5x16 mm **p38**